描述

制造结构
EN 837-1

标称尺寸（mm）
63,100 和 160

精度等级
63 mm：1.6
100,160 mm：1.0

量程范围：
表圆直径63 mm： 0...0.1 至 0...100 MPa
表圆直径100 mm：0...0.06 至 0...100 MPa
表圆直径160 mm：0...0.06 至 0...160 MPa
或所有其他同等负压量程或正压和负压联程

压力承载性能

表圆直径 63 mm：	静压:	3/4 x 满量程
	动压:	2/3 x 满量程
	瞬时压力:	满量程
表圆直径 100,160 mm：	静压:	满量程
	动压:	0.9 x 满量程
	瞬时压力:	1.3 x 满量程

容许使用温度
环境温度: -40...+60 °C (表壳不充液的情况)
-20...+60 °C (表壳充甘油的情况) [1)]
介质温度: 最高 +200 °C (表壳不充液的情况)
最高 +100 °C (表壳充液的情况) [1)]

温度性能
当测量系统的温度在参考温度 (+20℃) 附近波动时，
最大变化为量程的±0.4 %/10 K

防护等级
IP65符合EN 60529 / IEC 60529标准
(轴向背部连接仪表:IP 54)

过程连接接口
316L不锈钢（NS 63:1.4571)
径向或轴向安装
NS 63：G ¼ B (公螺纹), SW 14
NS 100，160：G ½ B (公螺纹), SW 22

压力元件
316L不锈钢
C型或螺旋型

传动机芯
不锈钢

表盘
铝，白底黑字刻度

指针
铝，黑色

表壳
不锈钢，外壳带有安全隔爆层和安全泄压后盖，当量程范围≤0 ... 1.6 MPa时（径向）为内部压力平衡通气和再密闭用。

表玻璃：
多层安全表玻璃
（63表圆：有机塑料）

环：
卡口环，不锈钢

填充的液体 (233.30型) ：
甘油
（甘油-水混合，量程范围≤0 ... 0.25 MPa）

优化选择特殊型

- 其他的过程连接
- 密封圈（910.17型，参见数据资料AC 09.08）
- 装配隔膜密封，请参阅隔膜密封产品预览
- 蒙乃尔测量系统(262.30型)
- 不锈钢或抛光不锈钢面板安装法兰
- 不锈钢表面安装耳片
- 环境温度-40 °C:充硅油
- 防护等级IP 66/IP 67
- 带开关触点的压力表，PGS23.1x0型参见数据资料PV 22.02或232.30.063型，参见数据资料PV 22.03
- 带电子信号输出的波登管压力表,PGT23.1x0 型，参见数据资料PV 12.04

认证

标志	说明	国家
CE Ex	**EU符合性声明** ■ 压力设备指令97/23/EC PS > 200 bar,模块A，压力附件 ■ ATEX指令94/9/EC（选择） “C”型防爆，结构安全	欧洲共同体
EAC Ex	**EAC(选择)** ■ 压力设备指令 ■ 低电压指令	欧亚经济共同体
	GOST 计量学，测量技术	俄罗斯
	KazInMetr 计量学，测量技术	哈萨克斯坦
-	**MTSCHS** 允许调试	哈萨克斯坦
	BelGIM 计量学，测量技术	白俄罗斯
	Uzstandard 计量学，测量技术	乌兹别克斯坦
-	**CPA** 计量学，测量技术	中国
	KOSHA (选择) 危险区域	南韩
GL	**GL (可选)** 船舶，船舶制造（如海上应用）	全球
-	**CRN** 安全认证（如电气安全、过压)	加拿大

证书（可选）

■ 2.2测试报告，符合EN 10204标准
■ 3.1检验证书，符合EN 10204标准

更多认证和证书请登录网站

尺寸（ mm ）

标准型

径向连接

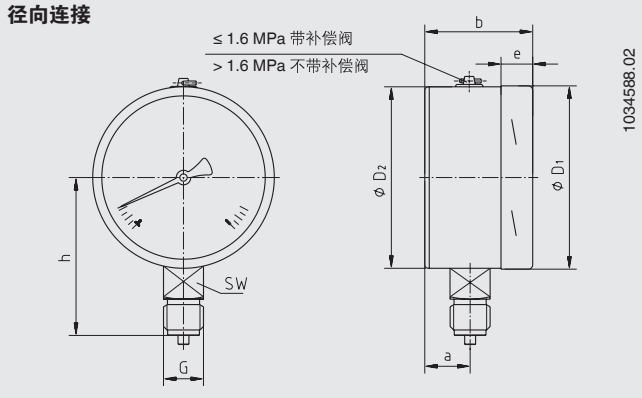

轴向连接

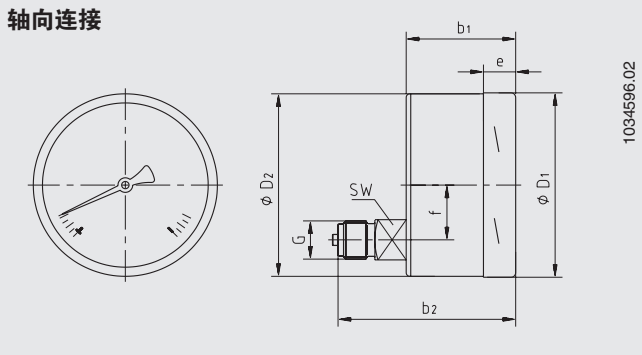

标称尺寸	尺寸（ mm ）											重量（ kg ）	
	a	b	b_1	b_2	D_1	D_2	e	f	G	h ±1	SW	型号 232.30	型号 233.30
63	17.5	42	42	61	63	63	14.5	18.5	G ¼ B	54	14	0.20	0.26
100	25	59.5	59.5	93	101	100	17	30	G ½ B	87	22	0.65	1.08
160	27 3)	65 4)	-	-	161	159	17.5	-	G ½ B	118	22	1.30	2.34

过程连接按EN 837-1/7.3

3)压力范围≥10 MPa: 41.5 mm
4)压力范围≥10 MPa: 79 mm

订货说明

型号 / 标称尺寸 / 量程范围 / 过程连接 / 连接位置 / 选项

© 10/2008 WIKA Alexander Wiegand SE & Co.KG,.保留所有权利。
本文档提供的规格代表出版时的工程技术状态。
我们保留对规格和材料进行变更的权利。

威卡自动化仪表（苏州）有限公司
威卡国际贸易（上海）有限公司
电话：（+86）400 9289600
传真：（+86）512 68780300
邮箱：400@wikachina.com
www.wika.cn